Firma: Link računari doo
Adresa: Kneza Lazara 35
Telefon: +381 35-245-245
Fax: +381 65-245-245-8
PIB: 106628389
E-mail: office@linkplus.rs

Kanalica ME-40x25mm 2m samolepljiv kablovski kanal PVC

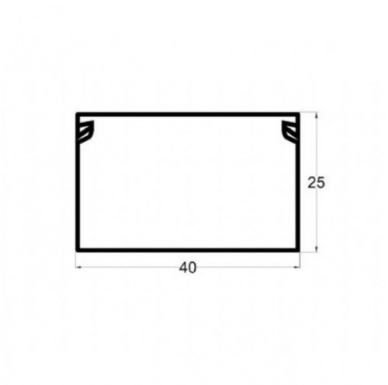

Šifra: 82131
Kategorija prozivoda: Organizatori kablova
Proizvođač: OEM

MpCena: 993,00 rsd.

cena za odloženo plaćanje i kupovinu na rate

Web Cena: 827,00 rsd.

cena za web porudžbine i avansno plaćanje

Pogodna za manje instalacije kako u domacinstvima tako i u komercijalnim objektima Služi za maskiranje razlicitih vrsta kablova, bakarnih cevi, žicanih meduveza, instalacija, racunarske i TV mreže Model: PVC kablovski kanal 40x25 mm Dužina: 2000 mm Sastav: PVC -Visoko otporan PVC UL94, V0 M1 (nezapaljiv). Materijal: UV otporan Karakteristike vezane za zdravlje: Bez kadmijuma i olova Rok upotrebe: neogranicen IP zaštita: IP40 Radna temperatura: -25°C do +65°C IK zaštita: IK04 Proizvod je otporan na udarce. Mogucnost farbanja preko PVC površine. Materijal otporan na kiseline, ulja i masti. PVC KABLOVSKI kanal je zatvoreno kucište za zastitu kablova kvadratnog ili pravougaonog poprecnog preseka, koji sa jedne strane ima poklopac. Proizvod je namenjen za unutrašnju i spoljnu upotrebu. INSTALACIJA OBICNIH I PODNIH KANALICA: Prvo izbušite rupe u zidu ili podu* (*za podne kanalice) u skladu sa otvorima koji se nalaze na samom PVC kablovskom kanalu, potom ubaciti plasticne delove (tiplove) u rupe. Ušrafiti donji deo kablovskog kanala. Obavezno proveriti da li kablovski kanal stoji sigurno i da li je dobro fiksiran za zid/ pod (za podne kanalice). U slucajevima kada je potrebno postaviti veci broj težih kablova neophodno je dodatno fiksirati osnovu kablovskog kanala-po potrebi. Prilikom instalacije koristiti okrugle vijke kako ne bi došlo do oštecenja kablova koji se postavljaju unutar kablovskog kanala. INSTALACIJA SAMOLEPLJIVIH KABLOVSKIH KANALICA: Pre postavljanja samolepljive kablovske kanalice, ocistiti površinu na koju želite postaviti kanalicu suvom krpom. Površina zida za montiranje treba biti glatka i cista. Zalepiti kanalicu na ravnu i cistu površinu. Mogu se koristiti za svaku vrstu zida, ali ipak nije preporuceno za valovite, hrapave, prljave i prašnjave zidove.

Uvek smo ovde i tako već 20 godina!

Cene su informativnog karaktera. Prodavac ne odgovara za tačnost cena iskazanih na sajtu, zadržava pravo izmena cena. Ponudu za ostale artikle, informacije o stanju lagera i aktuelnim cenama možete dobiti na upit. Plaćanje se isključivo vrši virmanski - bezgotovinski.